Meclift™ ML36CMt

Производитель	Oy Meclift Ltd, Финляндия
Модель	ML36CMt
Стандартные цвета	Оранжевый, синий и черный
Подъемные характеристики	
Грузоподъемность	36,000 кг
Высота подъема	1,900 м
Скорость подъема	0.1 м/с (в зависимости от тягача)
Параметры	
Длина *(без тягача)*	10,000 мм
Ширина	4,123 мм
Высота *(мин.)*	4.000 мм
Высота *(макс.)*	5,900 мм
Дорожный просвет	350 мм
Вес *(без тягача)*	21,500 кг
Технические характеристики	
Скорость движения	25 км/ч
Шины	2x16.00-25

Опции
- Автоматическая система смазки
- Светодиодные LED фары
- Комплект камер и дисплей
- Стенд для хранения
- Другие опции по запросу

MEC LIFT

Контейнерный передвигатель-самосвал

Oy Meclift Ltd
Hepolamminkatu 51
FI-33720 Tampere, Finland
Tel +358 20 743 1120
Fax +358 20 743 1121
sales@meclift.fi
www.meclift.fi

Производитель оставляет за собой право вносить изменения в технические характеристики в связи с постоянным совершенствованием продукции. Наша продукция защищена несколькими мировыми патентами.
Meclift 2017

MEC LIFT

ML36CMt

Контейнерный передвигатель-самосвал

Meclift.fi

Meclift™ ML36CMt

Контейнерный передвигатель-самосвал

С помощью Meclift™ ML36CMt вы можете эффективно и безопасно перемещать и разгружать контейнеры с навалочным грузом.

ML36CMt - это идеальное решение для разгрузки 20-футовых контейнеров с навалочным грузом. Угол наклона составляет 42°. Передвигатель-самосвал может проезжать в узкие и низкие двери терминалов, а также под дорожными мостами.

ML36CMt - это экономичное решение для терминалов, где надо перемещать контейнеры из одного места в другое и разгружать их.

Передвигатель может быть присоединен практически к любому терминальному тягачу. Безопасность работы обеспечивается отличным обзором из кабины терминального тягача и плавностью операций.

ML36CMt приводится в действие гидравлической системой терминального тягача. Высоту передвигателя можно увеличивать или уменьшать для погрузки/разгрузки контейнеров. Передние и задние замки для крепления контейнеров могут регулироваться отдельно друг от друга.

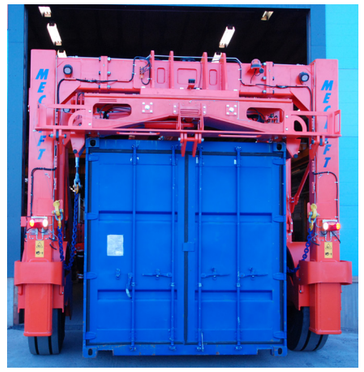

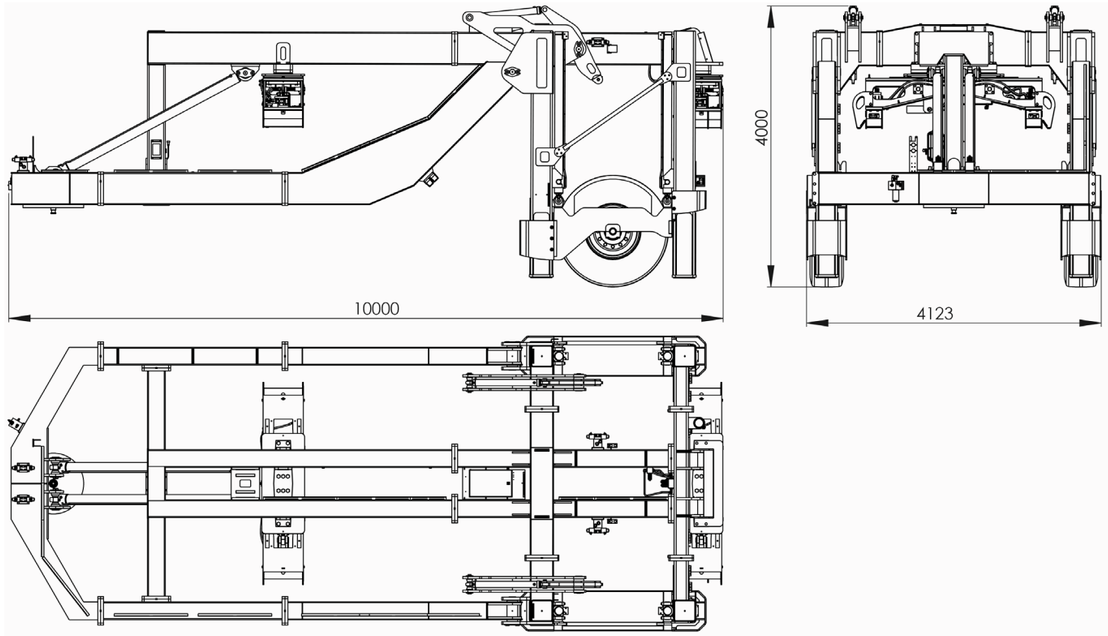

Безопасная разгрузка контейнеров с навалочным грузом

Meclift.fi